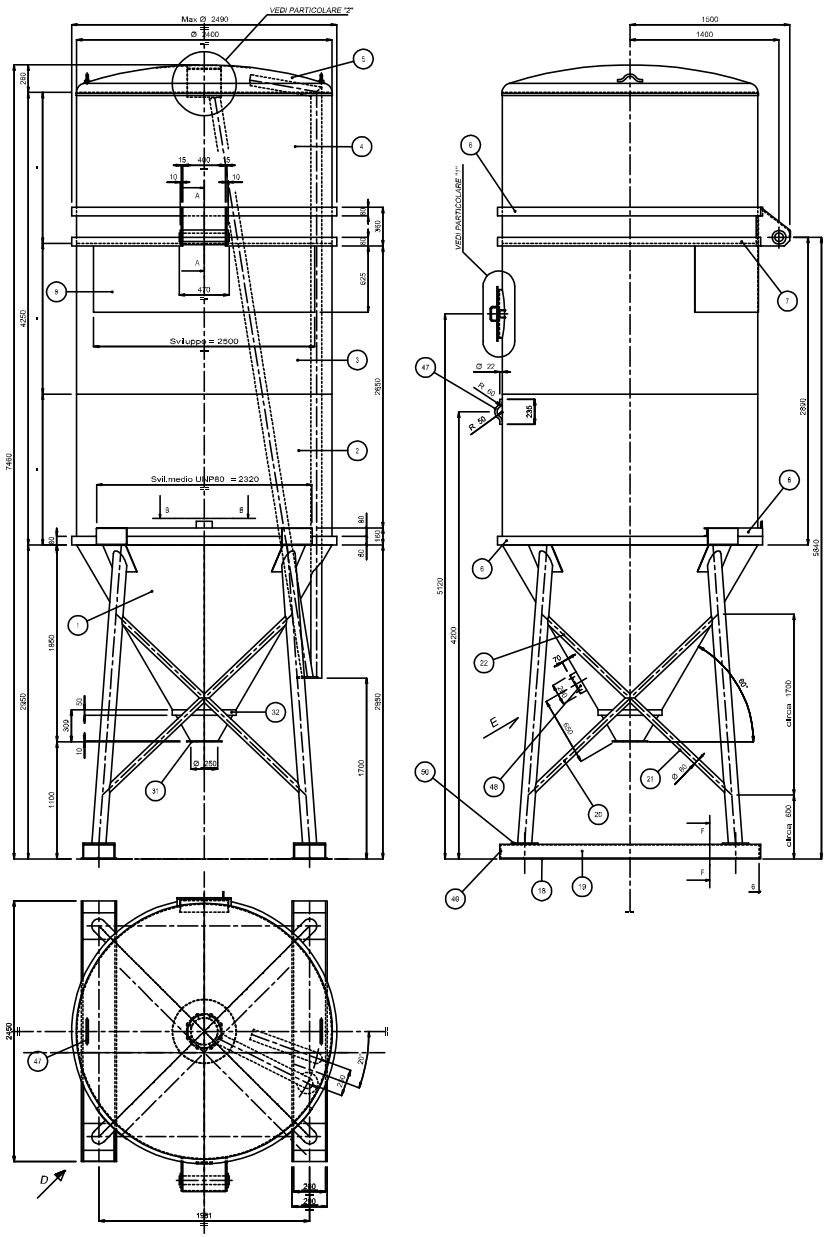

Scala:	1:50	CAMS INDUSTRIALE S.p.A.	Trattamento superficiale: -
Data:	20/06/2013		Materiale: -
Redatto:	M. PEVERANI	Denominazione: silo 602000022: TMC 22 con sllte tlpo Ferrl	Tolleranze dimensionali (ove non specificato): grado m secondo UNI-ISO 2768-1
Approvato:	P. RONDELLI		Codice: -
Peso tot.:	- kg		Disegno: TMC

Questo disegno e le informazioni in esso contenute sono di proprieta' della societa' CAMS Industriale S.p.A. esso non puo' essere copiato e le informazioni contenute non possono essere in qualsiasi altro modo o scopo utilizzate

Modifica N°:			
Oggetto:			
Data:			
Firma:			